Junior avec 6 cuves

www.gildewerk.com

DMJ-00100 DMJ-00101
DMJ-00102

©2010 Gildewerk NL
Sous réserve de changements. Nos conditions d'achat et de vente sont toujours valables et sont déposées au tribunal arrondissemental à Haarlem .

Pays-Bas (siège social)
Gildewerk B.V.
A. Hofmansweg 41
NL-2031 BH Haarlem
T 31-(0)23 -532 22 55
F 31-(0)23 -534 09 65
E holland@gildewerk.com

Lisez attentivement ce mode d'emploi avant d'utiliser l'appareil. Pour toutes vos questions, adressez-vous à Gildewerk.

- DMJ-00100 Cuve de base Junior avec récipients
- DMJ-00101 Verseuse inox 1,5 l
- DMJ-00102 Verseuse inox 1,7 l

Description du produit

Le nécessaire à tremper junior permet de réchauffer simultanément au bain-marie 6 récipients remplis de cire ou de savon à mouler.

Le nécessaire se compose des pièces suivantes :

- Cuve de base en inox avec manchon isolant
- 5 récipients en inox d'environ 1,5 litre munis d'une poignée
- 1 récipient en inox d'environ 1,7 litre muni d'une poignée
- 1 anneau de condensation
- 1 clayette en inox

Le nécessaire à tremper chauffe selon la méthode sans danger du bain-marie, à savoir dans l'eau. Ainsi, la cire ou le savon chauffés ne dépassent jamais les 100° C. Le nécessaire à tremper est muni d'un élément chauffant de 1800 Watts, 230/240 Volts.

La température est réglée à l'aide d'un thermostat couplé à un témoin lumineux. Un dispositif de sûreté évite la surchauffe.

Le nécessaire à tremper Junior est muni d'un manchon isolant en mousse réfractaire. Ce manchon isolant maintient plus longtemps le contenu de la cuve à température, réduit jusqu'à ±35% la consommation d'énergie de l'appareil et prolonge la durée de vie du thermostat.
De plus, l'extérieur de la cuve est moins chaud au contact.

Installation

1. disposez l'appareil sans accessoire à l'endroit voulu
2. placez la clayette en inox dans la cuve
3. remplissez la cuve d'eau chaude ou froide
4. placez l'anneau de condensation sur la cuve
5. placez les récipients dans la cuve, le plus long au centre
6. mettez le bouton du thermostat sur zéro et branchez l'appareil sur une prise de terre alimentée en courant alternatif de 220-230 V et pouvant supporter au moins 10 A

Attention!

- Branchez l'appareil uniquement sur une prise de terre alimentée en courant alternatif de 220-230 V et pouvant supporter au moins 10 A
- Vérifiez que le groupe électrique peut supporter cette charge, surtout si d'autres appareils électriques y sont aussi raccordés.
- Ne faites jamais chauffer l'appareil à vide, remplissez la cuve d'eau pour faire un essai
- Éteignez l'appareil en le débranchant de la prise de contact. Ne modifiez pas la position du thermostat.
- Vérifiez que le cordon électrique n'est pas coincé
- Ne plongez pas le pot dans l'eau pour le nettoyer
- Vérifiez régulièrement le niveau d'eau dans la cuve et rajoutez-en si nécessaire
- Remplacez l'eau dans la cuve au moins une fois par trimestre et détartrez la cuve si nécessaire
- Tenez un carnet d'entretien où vous notez vos travaux d'entretien, de contrôle et de nettoyage.
- Ne disposez aucune matière inflammable à proximité de l'appareil

Mode d'emploi

1. Remplissez les récipients de cire ou de savon à mouler
2. Placez les récipients dans la cuve du nécessaire à tremper Junior. Vérifiez que le niveau d'eau arrive juste en dessous de l'anneau de condensation. Si nécessaire, rajoutez de l'eau dans la cuve.
3. Réglez le bouton du thermostat sur la température voulue : 90° C maximum pour la cire, 60° C maximum pour le savon à mouler
4. Ajoutez du colorant ou du parfum selon la recette
5. Mélangez bien une fois que tout a bien fondu
6. Après usage, débranchez l'appareil de la prise de courant. Ne laissez pas le nécessaire à tremper allumé en permanence, cela réduit considérablement sa durée de vie !

Nettoyage de la cuve

1. Sortez les récipients de la cuve
2. Laissez refroidir l'eau contenue dans la cuve
3. Si l'appareil a été utilisé pour de la cire, des restes éventuels de cire flottent à la surface de l'eau. Enlevez-les.
4. Sortez la clayette de la cuve et videz l'eau.

5. Nettoyez la cuve en frottant avec du papier absorbant.
6. Remplissez de nouveau la cuve d'eau limpide.
7. Posez l'anneau de condensation sur la cuve et remettez les récipients en place.

Nettoyage des récipients

1. Si l'appareil a été utilisé avec du savon à mouler, enlevez après chaque usage les restes de savon dans les récipients à l'eau chaude
2. Si l'appareil a été utilisé avec de la cire, frottez le récipient encore chaud avec du papier absorbant pour le nettoyer. Les récipients peuvent aussi éventuellement être nettoyés dans le nettoyeur pour moules Gildewerk.

Les divers éléments des appareils électriques chauffants se dilatent et se contractent. Un contrôle annuel est donc nécessaire.

Schéma électrique Junior Gildewerk

S1 Thermorégulateur 30-114°C

S2 Protection contre la surchauffe 200°C

L1 Témoin lumineux

E1 Résistance 1800 W

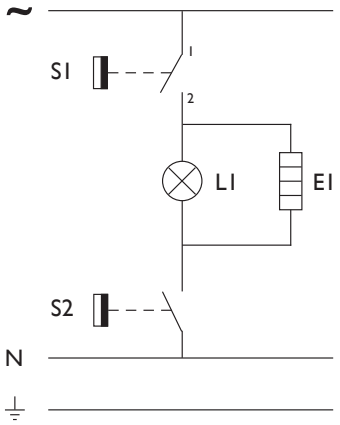

Déclaration de conformité

CE

Fabricant :

Gildewerk BV

Adresse :

A Hofmansweg
41 2031 BH
Haarlem
Pays-Bas

Déclare par la présente que le :

DMJ-00100
Junior à mouler avec 6 récipients

est conforme aux dispositions les plus récentes des directives européennes suivantes :

- Directives EMC 89/336/CEE, 91/263/CEE, 92/31/CEE et 93/68/CEE
- Directives sur les appareils à basse tension 73/23/CEE et 93/68/CEE

et en outre que les normes suivantes sont appliquées :

- EN 55014 (1995)
- EN 55104 (1995)
- EN 61000-3-3 (1995)
- EN 60335

Haarlem,
le 1 septembre 2010

M.L.J. Teunissen
Directeur